PRIMERA PARTE

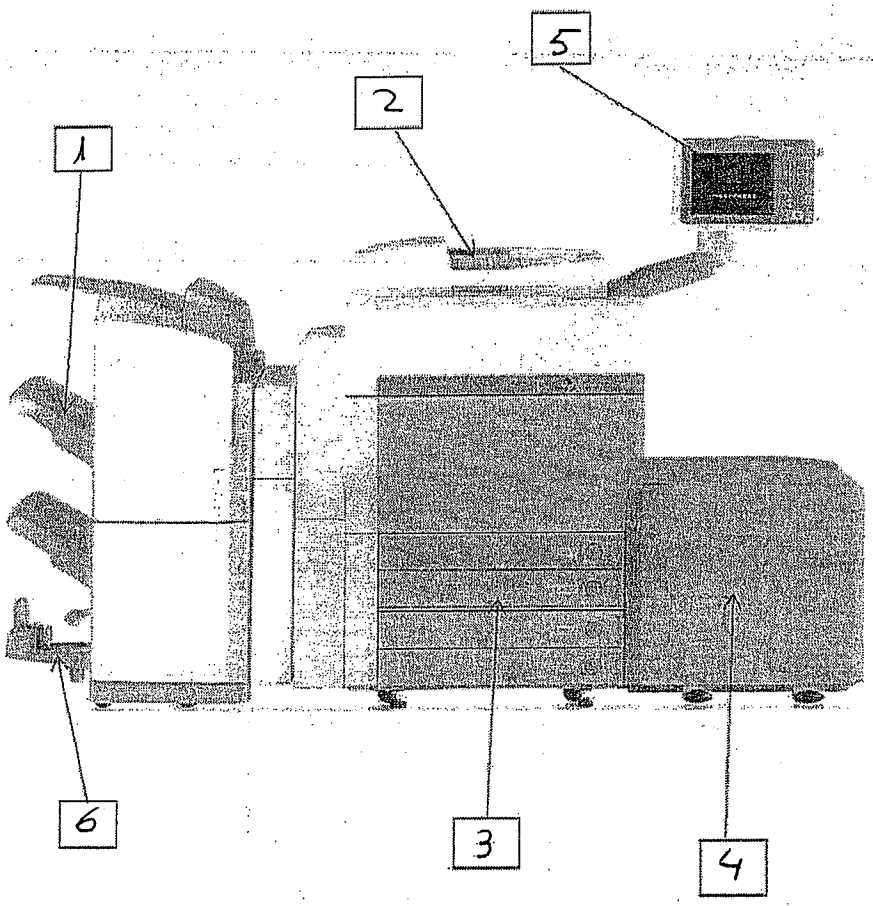

Identifique con su número correspondiente cada una de las partes señaladas en la imagen que se le muestra

1.- Acabadora estándar
2.- Alimentador de originales
3.- Bandejas de alimentación de papel
4.- Módulo de alimentación de alta capacidad
5.- Panel controlador
6.- Bandeja de salida de folletos

UNIVERSIDAD DE ZARAGOZA
PUBLIQUESE EN EL TABLON DE ANUNCIOS
Fecha: 16/06/09 Nº 311

SEGUNDA PARTE

1º Tenemos 28 kg. de un papel que vamos a utilizar para imprimir. El formato de este papel es de 70x100 cm. y el gramaje es de 100 gr/m2. ¿Cuántas hojas de formato 70x100 cm. tenemos para trabajar?

400 HOJAS

2º Hemos usado 10 kg. de este papel de 70x100, cortado a tamaño DIN A3, para confeccionar cuadernillos que, una vez doblados y grapados a caballete, tienen el tamaño de DIN A4. Si cada cuadernillo tiene 32 páginas. ¿Cuántos ejemplares completos hemos hecho?

100 EJEMPLARES

3º Hemos usado 12,5 kg. de este papel de 70x100, cortado a tamaño DIN A4, para confeccionar cuadernillos que, una vez doblados y grapados a caballete, tienen el tamaño de DIN A5. Si cada cuadernillo tiene 64 páginas. ¿Cuántos ejemplares completos hemos hecho?

125 EJEMPLARES

4º En estos cuadernillos de 64 páginas que han sido impresos sobre soportes de impresión A-4 para ser posteriormente doblados y grapados, identifique qué otras tres páginas se imprimirán en la misma hoja que la página 4

CON LA 4 VAN LAS PÁGINAS 61, 3 Y 62

UNIVERSIDAD DE ZARAGOZA
PUBLIQUESE EN EL TABLON DE ANUNCIOS
Fecha: 16/06/09 Nº 311

TERCERA PARTE

Tenemos que imprimir 2800 tarjetas de un tamaño de 80x100 mm. cada una, sobre una cartulina de formato DIN A3 y que tiene un gramaje de 300gr/m2.

El precio de la cartulina es de 25 €/kg.

1º Haz un croquis, a mano alzada, de la imposición que emplearemos para aprovechar al máximo la cartulina sobre la que vamos a imprimir.

14 TARJETAS DE CADA DIN A 3

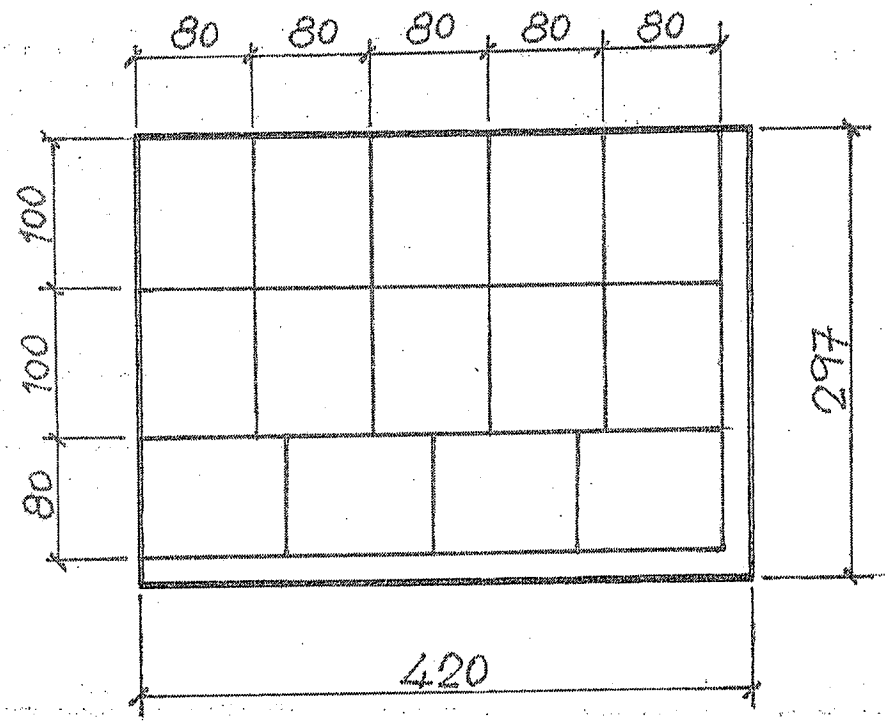

2º Determina el número de hojas que necesitaremos para imprimir las tarjetas.

200 HOJAS DE DIN A3

3º Determina el precio de la cartulina que tenemos que utilizar para realizar esta impresión

187,5 €

UNIVERSIDAD DE ZARAGOZA
PUBLIQUESE EN EL TABLON DE ANUNCIOS
Fecha: 16/06/09 Nº 311